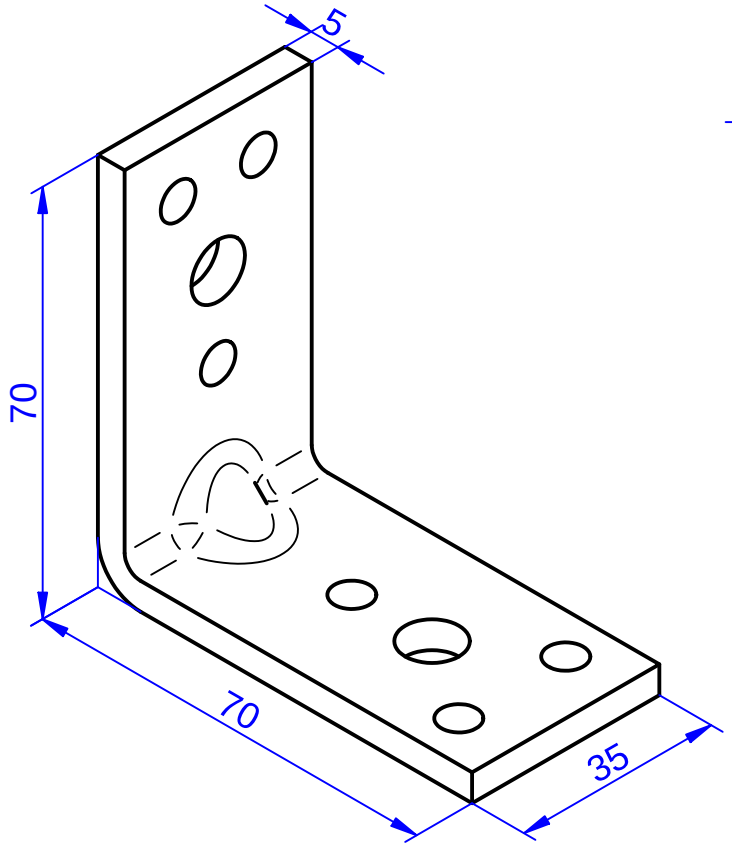


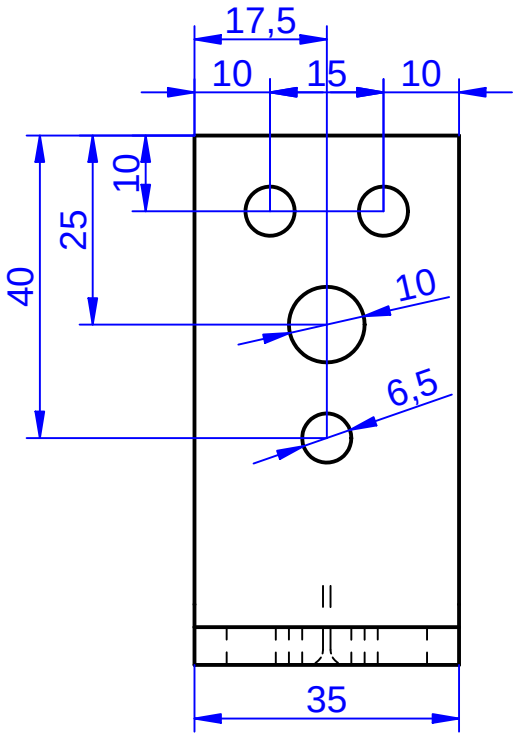


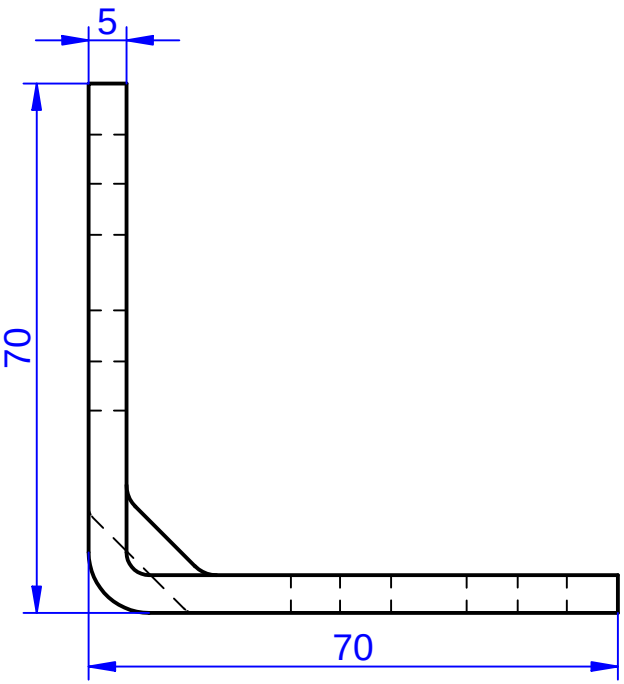


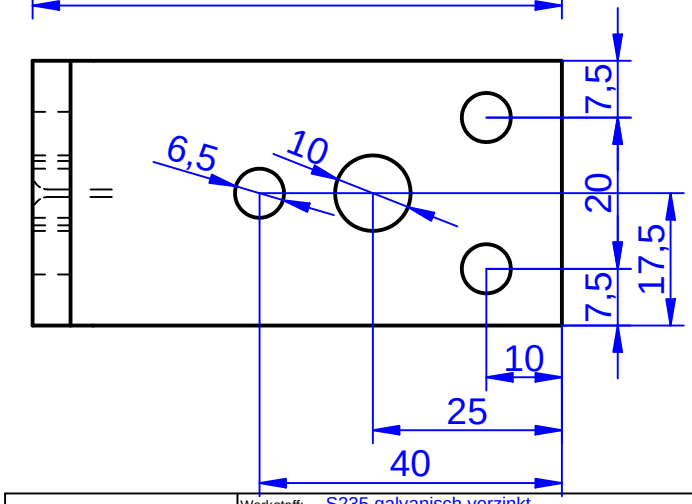


| | | |
|---|---|---|
| Stückzahl: | Werkstoff: Oberfläche: S235 galvanisch verzinkt | |
| WinkelShop.de | Verwendung: | Bezeichnung: Winkel 5x35/70x70 mm Lochbild E |
| | zulässige Abweichungen: | Zeichnungsnummer: |
| | Maßstab: 1:1 Blatt: 1 A4 | Gewicht: 0,171 kg |