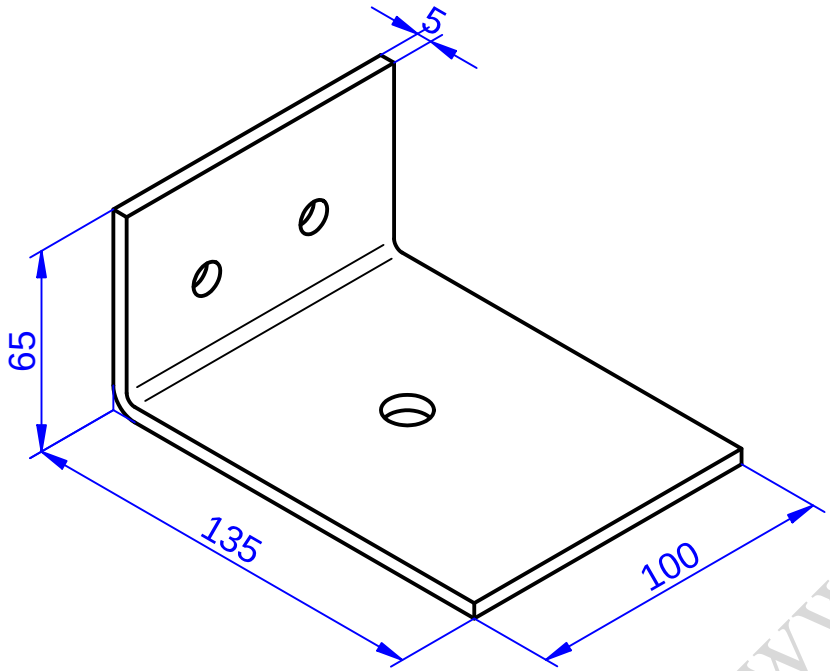

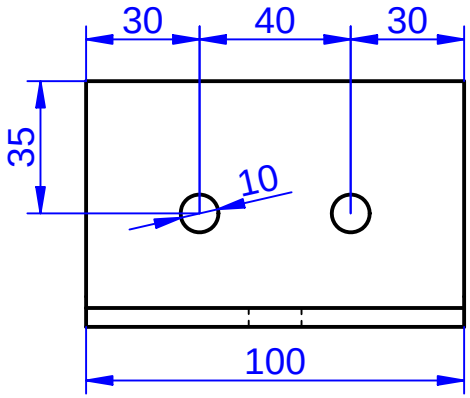

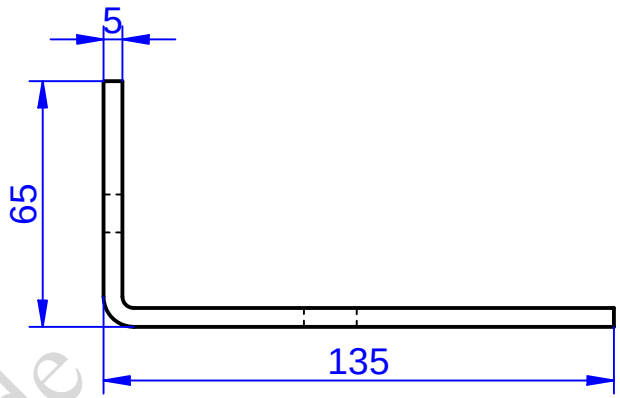

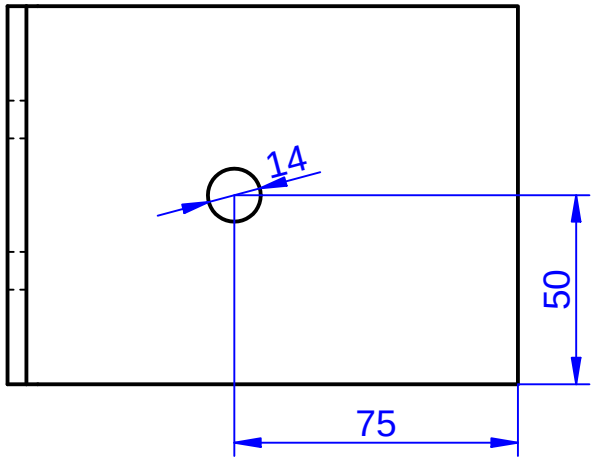

www.winkelshop.de

Stückzahl:	Werkstoff: Oberfläche: Stahl S235 feuerverzinkt	
WinkelShop.de	Verwendung:	Bezeichnung: Winkel 5x100-65x135 mm
	zulässige Abweichungen:	Zeichnungsnummer:
	Maßstab: 1:2 Blatt: 1 A4	Gewicht: 0,742 kg